CHWYTAKI DWUSZCZĘKOWE RÓWNOLEGŁE O DUŻYM SKOKU
SERIA GEH8000

▶ SPECYFIKACJE PRODUKTOWE

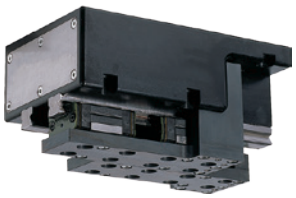

▶ Wykres sił chwytania

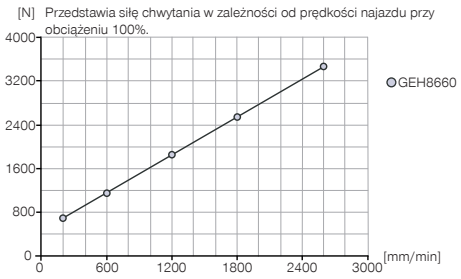

▶ Wykres sił chwytania

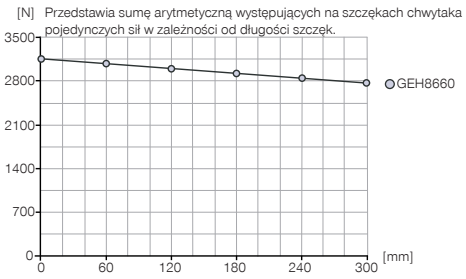

▶ W ZAKRESIE DOSTAWY

USB z instrukcją uruchomienia

052650

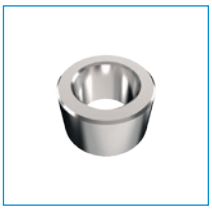

Tuleja centrująca

DST41600

▶ Siły i momenty

Przedstawia statyczne siły i momenty, które mogą oddziaływać poza siłą chwytania.

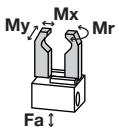

Mr	220
Mx	220
My	950

▶ ZALECANE WYPOSAŻENIE DODATKOWE

Płyta CD Indra Works Drive Start Up

ZUBHCSS

Urządzenie regulacji napędu Profibus

ZUBHCS

Urządzenie regulacji napędu SERCOS III, PROFINET IO, EtherNet/IP, EtherCAT

ZUBHCSME

Przewód programowania

ZUBHCSKAP01

Przewód mocy 5 m

ZUBHCSKAL05

Przewód mocy 10 m

ZUBHCSKAL10

Przewód mocy 25 m

ZUBHCSKAL25

Przewód czujnika 5 m

ZUBHCSKAG05

Przewód czujnika 10 m

ZUBHCSKAG10

Przewód czujnika 25 m

ZUBHCSKAG25

	▶ Dane techniczne
Nr katalogowy	**GEH8660**
Napęd	Serwomotor AC
Skok na szczękę [mm]	60
Siła utrzymująca (przy obciążeniu otwarcia 100%) maks. [N]	3200
Siła utrzymująca min. [N]	200
Hamowanie samoistne	Pręt zębaty/przekładnia ślimakowa
Przeniesienie siły	Pręt zębaty/przekładnia ślimakowa
Czas zamykania/czas otwierania przy maksymalnym skoku [s]	1.5
Dokładność powtarzania +/- [mm]	0.05
Temperatura robocza min. [°C]	5
Temperatura robocza maks. [°C]	+80
Typ ochrony wg IEC 60529	IP54
Masa [kg]	10

Przekładnia	
Przekładnia przełączalna – obrót wyjściowy	49
Przekładnia przełączalna – obrót wejściowy	375
Stała posuwu	3.1415

① Mocowanie chwytaka
③ Mocowanie szczęki chwytającej
⑩ Szyna prowadząca
㉑ Przewód mocy
㉒ Przewód czujnika

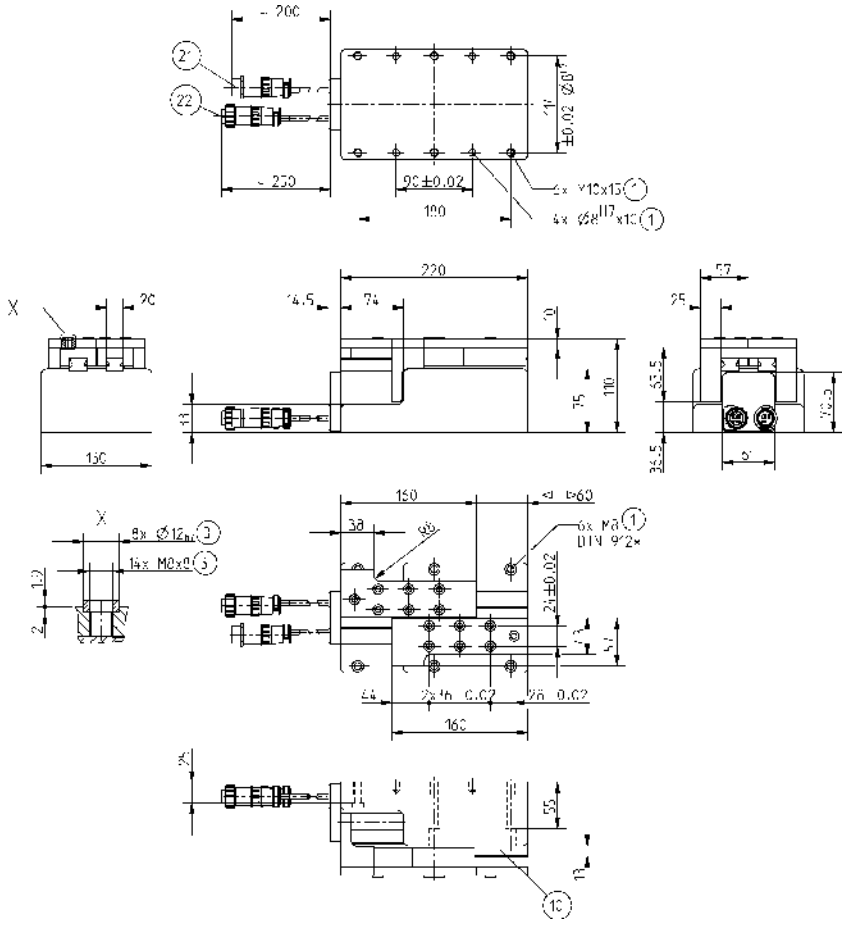

CHWYTAKI DWUSZCZĘKOWE RÓWNOLEGŁE O DUŻYM SKOKU
SERIA GEH8000

▶ ZALETY PRODUKTU

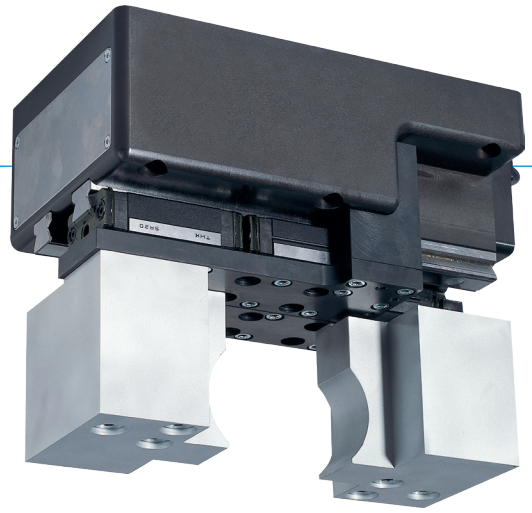

„Silny”

▶ **Duża siła chwytania**

Duża siła chwytania pozwala w pewny sposób manipulować najcięższymi elementami obrabianymi.

▶ **Serwonapęd**

Regulacja pozycji, prędkości i siły w połączeniu z samoistnym hamowaniem mechanicznym gwarantują optymalną funkcjonalność.

▶ **Multibus**

Pozwala to zachować elastyczność: PROFIBUS, SERCOS III, PROFINET IO, EtherNet/IP albo EtherCat — użytkownik decyduje, co najlepiej harmonizuje z jego systemem.

▶ PRODUKT DOPASOWANY DO KONKRETNEGO ZASTOSOWANIA

▶ **Nasze produkty lubią wyzwania!**
Ekstremalne warunki, w każdym zakątku świata — nasze sprawdzone w praktyce komponenty i systemy dają nieograniczone możliwości.
Znajdź odpowiedni produkt do konkretnego zastosowania:
www.zimmer-group.de

▶ KORZYŚCI — W SZCZEGÓŁACH

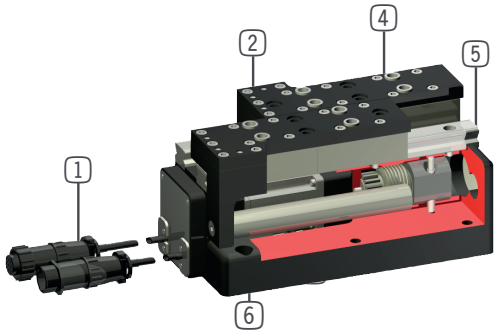

1 **Doprowadzanie energii**
- Przewód silnika z gniazdem
- Przewód czujnika z przyłączem wtykanym

2 **Demontowana tuleja centrująca**
- Szybkie i ekonomiczne pozycjonowanie szczęk chwytających

3 **Napęd**
- Serwomotor AC

4 **Szczęka chwytająca**
- stal hartowana
- Mocowanie konkretnej szczęki chwytającej

5 **Precyzyjne prowadzenie liniowe**
- Duże pochłanianie sił i momentu
- Wózek prowadzący ze zgarniaczem do pracy w niekorzystnych warunkach

6 **Mocowanie i pozycjonowanie**

7 **Wytrzymała, lekka obudowa**
- Stop aluminium pokryty twardą powłoką

8 **Synchronizacja**
- za pomocą zębnika i pręta zębatego

▶ CECHY SERII

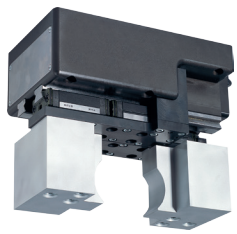

Liczba rozmiarów konstrukcyjnych	1
Skok na szczękę	max. 60mm
Siła utrzymująca	max. 3200N
Masa	10kg
Klasa AP	3

10 Mio — 10 mln cykli bez konserwacji (maks.)

Zintegrowana kontrola

IP 54 — IP54

Mechaniczne samoistne hamowanie